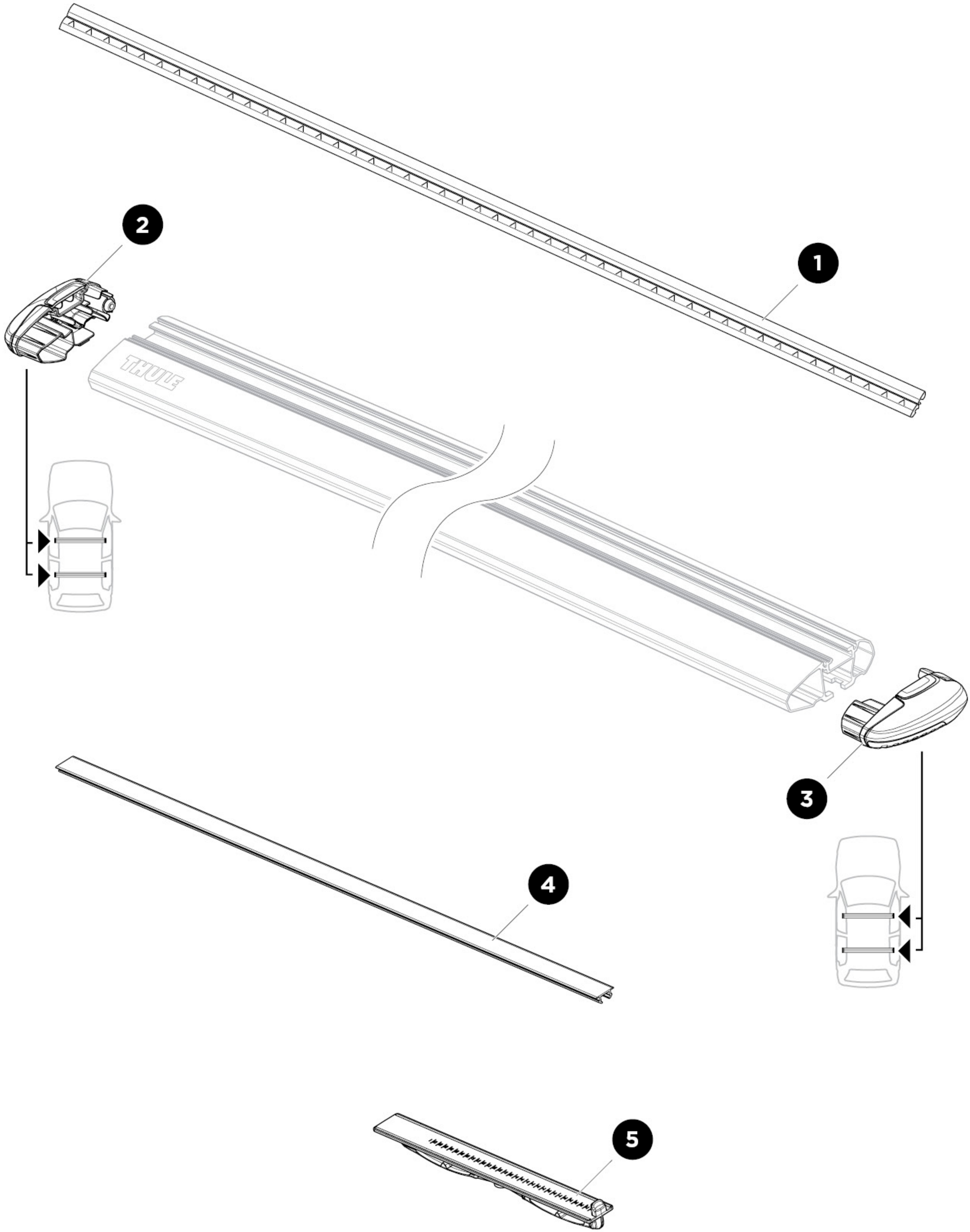
2
1
THULE
3
4
5